РУКОВОДСТВО ПО УСТАНОВКЕ

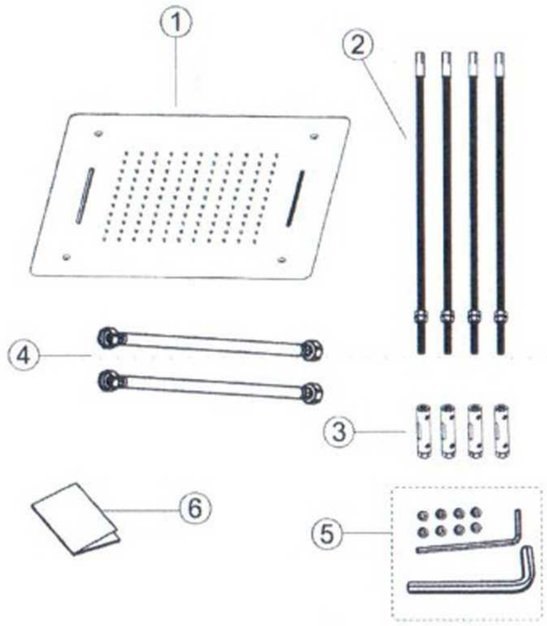

Комплектующие

№	НАИМЕНОВАНИЕ	КОЛ-ВО
①	Душевая лейка	1
②	Опорная штанга	4
③	Соединительный элемент	4
④	Водопроводный шланг	2
⑤	Комплект креплений	1
⑥	Инструкции	1

Подготовьте инструменты

Дрель, гаечный ключ, отвертка, фум-лента, линейка, уровень...

Перед установкой

При помощи линейки и уровня отметьте точное место установки душевой лейки на потолке.

Отключите подачу воды: перед началом монтажа обязательно перекройте основной водяной вентиль, чтобы избежать протечек.

Примечание

При монтаже убедитесь, что место, где будет располагаться отверстие способно выдержать вес душевой лейки. При необходимости добавьте поддерживающие конструкции.

При работе с электродрелью крепко держите инструмент, чтобы избежать отклонения сверла и неправильного расположения отверстия.

Перед установкой душевой лейки промойте водопроводную трубу для удаления примесей и отложений во избежание засоров и ухудшения напора воды.

1

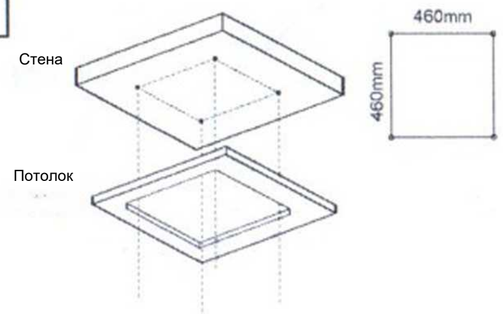

Как показано на рисунке, используйте данный инструмент для быстрого проставления меток. Потолок сверлится на глубину около 50 мм, диаметр отверстия 10 мм.

Диаметр отверстия в потолке для данного изделия должен быть менее 10 мм.

2

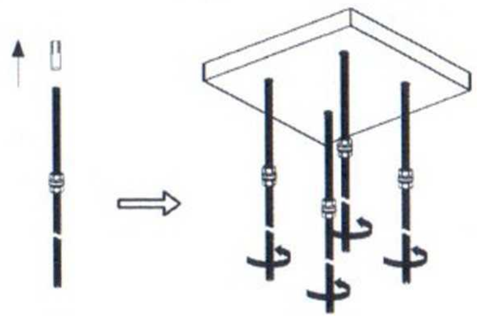

Выньте гайку из опорной штанги, установите ее в отверстие и плотно закрутите опорную штангу.
Примечание: штангу можно обрезать в зависимости от фактических условий установки.

3

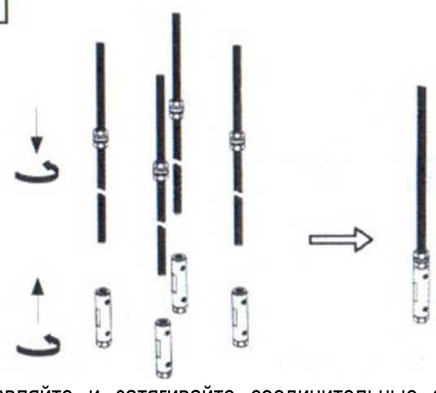

Вставляйте и затягивайте соединительные элементы один за другим, начиная с нижней части опорной штанги, затем затяните гайку и шайбу на выдвижной части конструкции в месте крепления соединительных элементов.

4

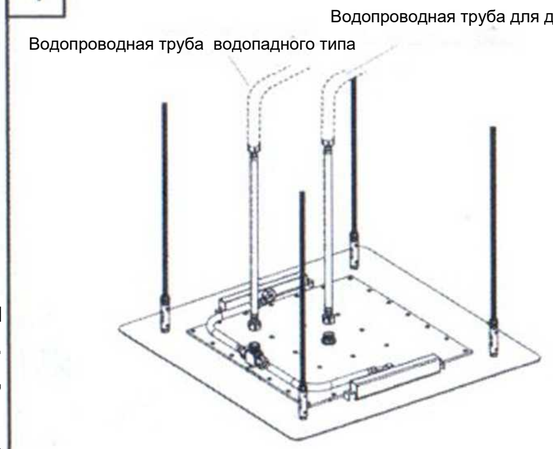

Подключите один конец от каждого из двух подводящих шлангов к заранее проложенному водопроводному трубопроводу, а другой конец вместе с опорной штангой вставьте в отверстие в потолке. Соедините подводящий шланг с разъемом душевой лейки, обмотайте стык фум-лентой и затяните гаечным ключом для предотвращения протечек.

Примечание: Во избежание засорения, перед подключением труб обязательно промойте систему.

5

Совместите отверстие с резьбой на душевой лейке с опорной штангой, отрегулируйте уровень, затем закрепите конструкцию на потолке. Используйте гаечный ключ, чтобы затянуть гайку на опорной штанге. Затем при помощи маленького шестигранного ключа затяните винт на соединительном элементе и, наконец, большим шестигранным ключом зафиксируйте четыре винта на душевой лейке.